Шкаф управления ASG-CONTROLS-C с частотным преобразователем (экономичная серия)

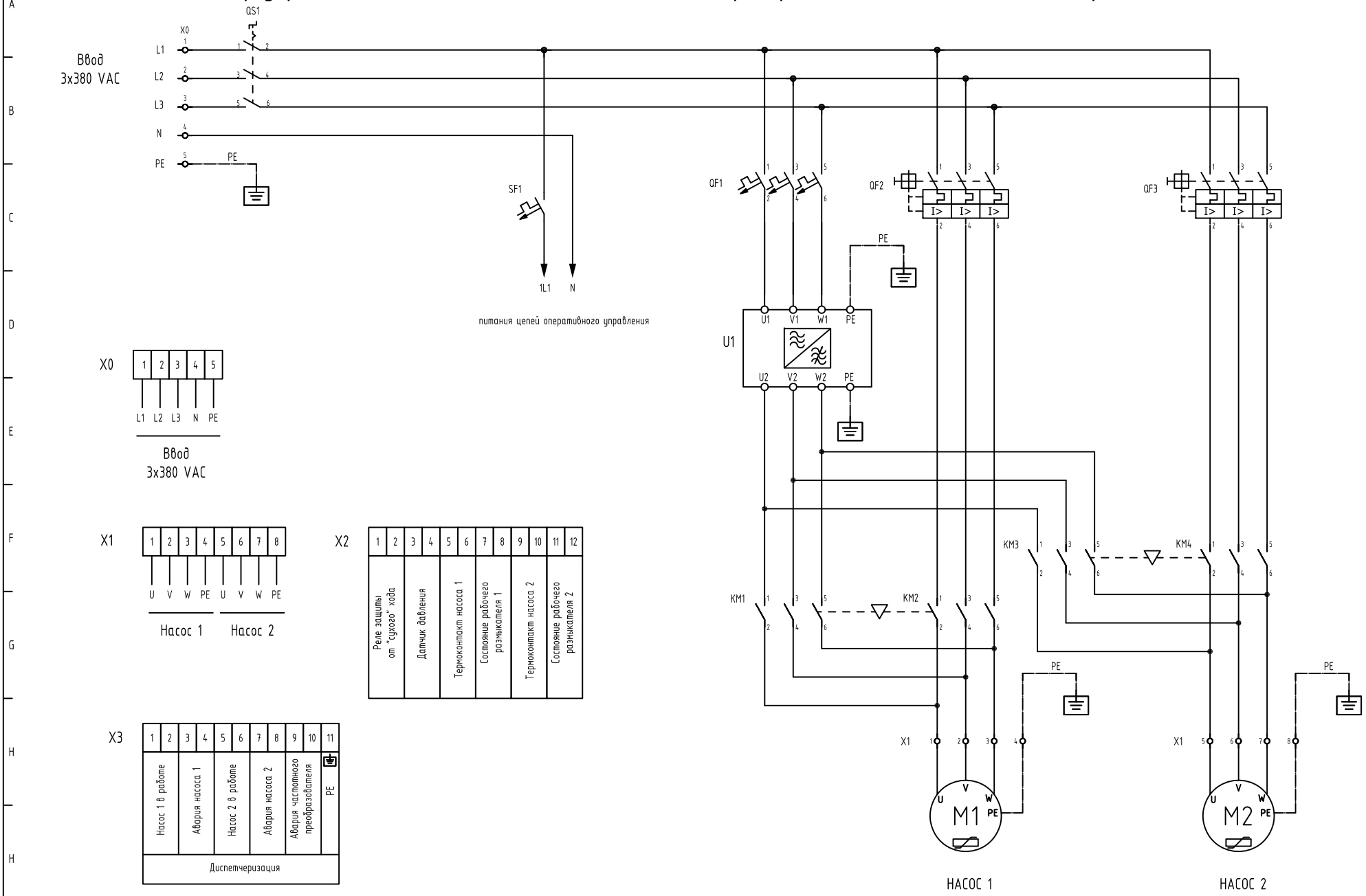

X0

1	2	3	4	5
L1	L2	L3	N	PE

Ввод
3x380 VAC

X1

1	2	3	4	5	6	7	8
U	V	W	PE	U	V	W	PE
Насос 1				Насос 2			

X2

1	2	3	4	5	6	7	8	9	10	11	12
Реле защиты от "сухого" хода		Датчик давления		Термоконтакт насоса 1		Состояние рабочего размыкателя 1		Термоконтакт насоса 2		Состояние рабочего размыкателя 2	

X3

1	2	3	4	5	6	7	8	9	10	11
Насос 1 в работе		Авария насоса 1		Насос 2 в работе		Авария насоса 2		Авария частотного преобразователя		PE
Диспетчеризация										

Шкаф управления ASG-CONTROLS комплектуется клеммами согласно заказу требуемых функций (опций) опросного листа и технического задания на проектирование шкафа управления согласованного с заказчиком.

Изм.	Лист	№ докум.	Подп.	Дата	ASG-CONTROLS-C.FDe.2.3.x	Лист